BLOCKER Spannkopf für Kanthölzer

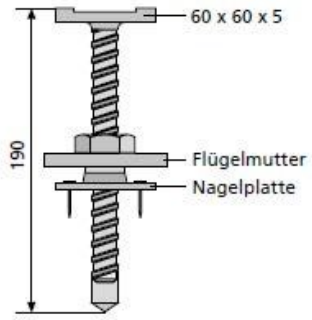

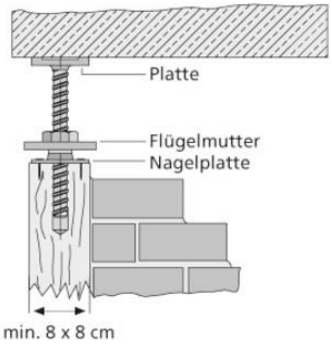

Spindelaufsatz für Kanthölzer ab 8 x 8 cm.
Einsatz als Spannstütze, z. B. als Anschlag für Zwischenmauerungen.

Artikelnummer	Bezeichnung	Verpackung	Gewicht kg/Stück
30318000	Blocker	1 Stück/Sack	0,823